Navkom

SI NAVODILA ZA PRIKLOP

EN CONNECTION MANUAL

DE ANSCHLUSSANLEITUNG

IT ISTRUZIONI DI COLLEGAMENTO

FR INSTRUCTIONS DE CONNEXION

CZ NÁVOD K ZAPOJENÍ

HR UPUTE ZA SPAJANJE

PL INSTRUKCJA PODŁĄCZENIA

ΕΛ ΟΔΗΓΙΕΣ ΣΥΝΔΕΣΗΣ

TOUCH TO OPEN

SI Pred prvo uporabo obvezno povrnite napravo na tovarniške nastavitve: tipko **R** držimo 10 sekund.
① Pri krmilni enoti, ki je vgrajena v profil vrat, moramo najprej odvijačiti vijak nad tipko **R**.

EN Before the first use, make sure to reset the device to the factory settings: press and hold **R** button located on the control unit for 10 seconds.
① DOOR PROFILE BUILT-IN CONTROL UNIT: To press this button, first remove the screw.

DE Setzen Sie das Gerät vor der ersten Inbetriebnahme unbedingt auf die Werkseinstellungen zurück: Taste **R** an der Steuereinheit 10 Sekunden gedrückt halten.
① STEUEREINHEIT, EINGEBAUT IM TÜRPROFIL: Um die Taste zu drücken, schrauben Sie zuerst die Schraube heraus.

IT Prima del primo utilizzo, assicurarsi di ripristinare il dispositivo alle impostazioni di fabbrica: sull'unità di controllo, tenere premuto il tasto **R** per 10 secondi.
① UNITÀ DI CONTROLLO INTEGRATA NEL PROFILO DELLA PORTA: Per premere il pulsante, svitare prima la vite di protezione.

FR Avant votre première utilisation, vous devez réinitialiser l'appareil aux paramètres d'usine: appuyez pendant 10 secondes sur la touche **R** de l'unité de commande.
① UNITÉ DE COMMANDE INSTALLÉE DANS LE PROFILÉ DE PORTE : Pour appuyer sur la touche, dévissez d'abord la vis.

CZ Před prvním použitím resetujte zařízení do továrního nastavení: na řídicí jednotce držíme tlačítko **R** 10 vteřin.
① ŘÍDICÍ JEDNOTKA INTEGROVANÁ DO PROFILU DVEŘÍ: Chcete-li tlačítko stisknout, nejprve odšroubujte šroub.

HR Prije prve uporabe obvezno vratite uređaj na tvorničke postavke: na upravljačkoj jedinici držite tipku **R** 10 sekundi.
① UPRAVLJAČKA JEDINICA UGRAĐENA U PROFIL VRATA: Za pritisak na tipku prvo treba odvrnuti vijak.

PL Przed pierwszym użyciem urządzenia należy przywrócić jego ustawienia fabryczne: przytrzymaj wciśnięty przycisk **R** na sterowniku przez 10 sekund.
① PANEL STERUJĄCY ZAMONTOWANY W PROFILU DRZWI: Aby uzyskać dostęp do przycisku, należy odkręcić śrubę.

ΕΛ Προτού χρησιμοποιήσετε τη συσκευή για πρώτη φορά, θα πρέπει να κάνετε επαναφορά στις εργοστασιακές ρυθμίσεις: κρατήστε πατημένο το κουμπί **R** στη μονάδα ελεγχου για 10 δευτερολεπτα.
① ΜΟΝΑΔΑ ΕΛΕΓΧΟΥ ΕΓΚΑΤΕΣΤΗΜΕΝΗ ΣΤΟ ΦΥΛΛΟ ΠΟΡΤΑΣ: Για να αποκτήσετε πρόσβαση στο κουμπί, ξεβιδώστε πρώτα τη βίδα.

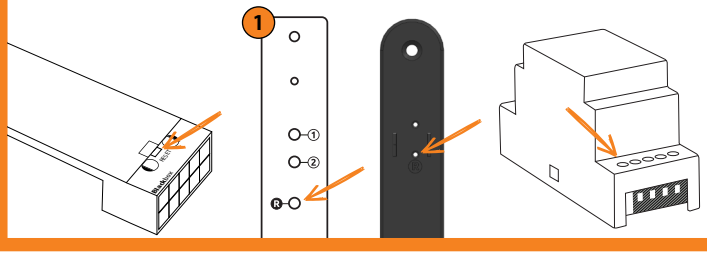

CU-201/2, CU-202/2, CU-103/2

SI SHEMO ZA VEZAVO MORA PRISKRBETI PROIZVAJALEC, KI JE VGRADIL KABELSKI PREHOD!
EN CONNECTION DIAGRAM HAS TO BE PROVIDED BY THE DOOR MANUFACTURER!
DE DAS SCHALTSCHEMA IST VOM HERSTELLER BEREITZUSTELLEN, DER DIE KABELDURCHFÜHRUNG EINBAUTE!
IT DELLO SCHEMA PER LA CONNESSIONE DEVE PRENDERSI CURA IL PRODUTTORE CHE HA INSERITO IL PASSACAVO.
FR LE SCHÉMA DE CONNEXION DOIT ÊTRE FOURNI PAR LE FABRICANT QUI A INSTALLÉ LA TRANSITION DE CÂBLE.
CZ SCHÉMA ZAPOJENÍ URČUJE VÝROBCE DVEŘÍ!
HR SHEMU ZA POVEZIVANJE MORA OSIGURATI PROIZVOĐAČ KOJI JE UGRADIO PRIJELAZNIK KABELA.
PL SCHEMAT POŁĄCZENIA MUSI ZAPEWNIĆ PRODUCENT, KTÓRY ZAINSTALOWAŁ PRZEJŚCIE KABLOWE.
EA ΤΟ ΔΙΑΓΡΑΜΜΑ ΣΥΝΔΕΣΕΩΝ ΠΡΕΠΕΙ ΝΑ ΠΑΡΕΧΕΤΑΙ ΑΠΟ ΤΟΝ ΚΑΤΑΣΚΕΥΑΣΤΗ ΠΟΡΤΩΝ!

SI FUNKCIJA EN FUNCTION DE FUNKTION IT FUNZIONE FR FONCTION CZ FUNKCE HR FUNKCIJA PL FUNKCJA EA ΛΕΙΤΟΥΡ	SI BARVA EN COLOR DE FARBE IT COLORE FR COULEUR CZ BARVA HR BOJA PL KOLOR EA ΧΡΩΜΑ
GND-	
+12/24 V	
SIGNAL	
REL. 1	
REL. 2	

SI žig in podpis proizvajalca
EN stamp and siganture of the manufacturer
DE Stempel und Unterschrift des Herstellers
IT timbro e firma del produttore
FR tampon et signature du fabricant
CZ razítko a podpis výrobce
HR pečat i potpis proizvođača
PL pieczątka i podpis producenta
EA υπογραφή και σφραγίδα του κατασκευαστή πορτών

CU-201/2, CU-202/2, CU-103/2

G-U, WINKHAUS, MACO, FUHR, KFV, ROTO ENEO

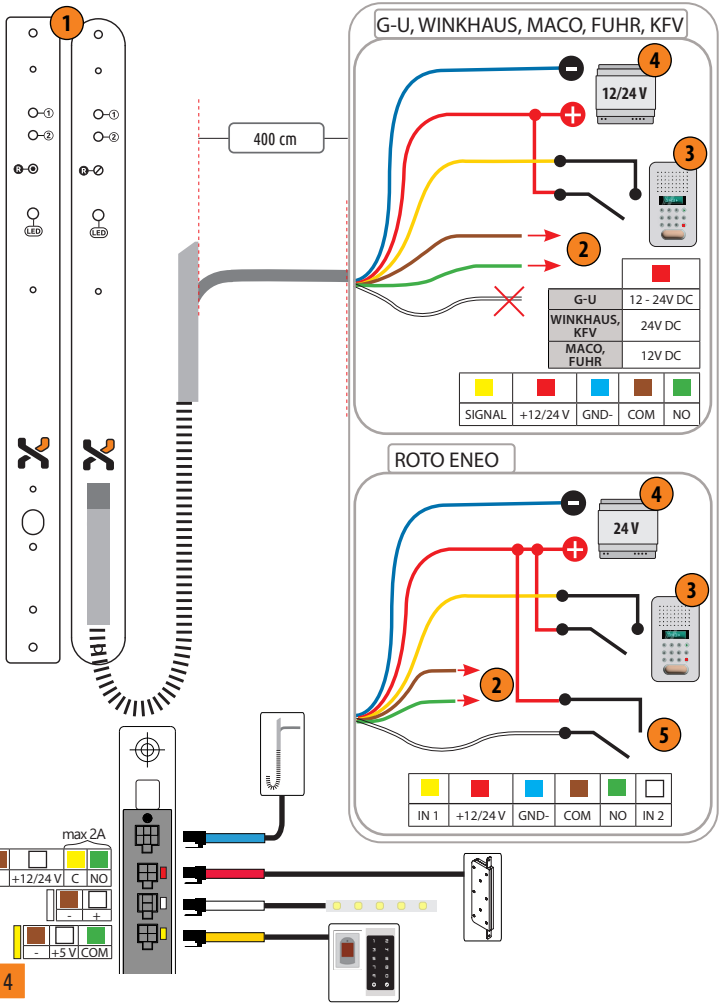

SI SHEMA ZA VEZAVO:

CU-202/2, CU-103/2 + G-U, WINKHAUS, MACO, FUHR, KFV, ROTO ENEO

1. KRMILNA ENOTA
2. RELE 2
3. DOMOFON
4. NAPAJALNIK 12/24 V
5. DNEVNO-NOČNI REŽIM

ZA DELOVANJE DNEVNO-NOČNEGA REŽIMA POTREBUJEMO POLEG C-R-0350-R ŠE ADAPTER C-R-A1

EN CONNECTION DIAGRAM:

CU-202/2, CU-103/2 + G-U, WINKHAUS, MACO, FUHR, KFV, ROTO ENEO

1. CONTROL UNIT
2. RELAY 2
3. INTERCOM
4. POWER SUPPLY 12/24 V
5. NIGHT/DAY MODE

IN ORDER FOR NIGHT/DAY MODE TO FUNCTION, ADAPTER C-R-A1 SHOULD BE USED.

DE SCHALTSCHEMA:

CU-202/2, CU-103/2 + G-U, WINKHAUS, MACO, FUHR, KFV, ROTO ENEO

1. STEUEREINHEIT
2. RELAIS 2
3. SPRECHANLAGE
4. NETZTEIL 12/24 V
5. TAG-/NACHTMODUS

ZUM FUNKTIONIEREN VOM TAG-/NACHTMODUS IST NEBEN DEM C-R-0350-R NOCH DER ADAPTER C-R-A1 ERFORDERLICH.

IT SCHEMA PER LA CONNESSIONE:

CU-202/2, CU-103/2 + G-U, WINKHAUS, MACO, FUHR, KFV, ROTO ENEO

1. UNITÀ DI CONTROLLO
2. RELÉ 2
3. CITOFONO
4. ALIMENTATORE 12/24 V
5. MODALITÀ GIORNO/NOTTE

PER POTER FRUIRE DELLA FUNZIONE NOTTE / GIORNO, SI DEVE USARE L'ADATTATORE C-R-A1.

FR SCHÉMA DE MONTAGE :

CU-202/2, CU-103/2 + G-U, WINKHAUS, MACO, FUHR, KFV, ROTO ENEO

1. UNITÉ DE CONTRÔLE
2. RELAIS 2
3. INTERPHONE
4. ALIMENTATION 12/24 V
5. MODE JOUR/NUIT

POUR LE FONCTIONNEMENT EN MODE JOUR-NUIT, UN ADAPTATEUR C-R-A1 EST NÉCESSAIRE EN PLUS DU C-R-0350-R.

CZ SCHÉMA ZAPOJENÍ:

CU-202/2, CU-103/2 + G-U, WINKHAUS, MACO, FUHR, KFV, ROTO ENEO

1. ŘÍDÍCÍ JEDNOTKA
2. RELÉ 2
3. DOMÁCÍ TELEFON
4. TRAFO 12/24 V
5. DNEVNI / NOČNI REŽIM

PŘI VOLBĚ REŽIMU DEN/NOC JE TŘEBA POUŽÍT ADAPTÉR C-R-A1.

HR DIJAGRAM SPAJANJA:

CU-202/2, CU-103/2 + G-U, WINKHAUS, MACO, FUHR, KFV, ROTO ENEO

1. KONTROLNA JEDINICA
2. RELEJ 2
3. INTERFON
4. NAPAJANJE 12/24 V
5. DNEVNI / NOĆNI REŽIM

ZA RAD DNEVNO-NOĆNOG REŽIMA JE POREĐ C-R-0350-R POTREBAN I ADAPTER C-R-A1.

PL SCHEMAT POŁĄCZEŃ:

CU-202/2, CU-103/2 + G-U, WINKHAUS, MACO, FUHR, KFV, ROTO ENEO

1. STEROWNIK
2. PRZEKAŹNIK 2
3. DOMOFON
4. ZASILANIE 12/24 V
5. TRYB DZIENNY / NOCNY

ABY ZADZIAŁAŁ TRYB DZIEŃ / NOC JEST OPRÓCZ C-R-0350-R POTRZEBNY JESZCZE ADAPTER R5CR-A1.

ΕΛ ΔΙΑΓΡΑΜΜΑ ΣΥΝΔΕΣΗΣ:

CU-202/2, CU-103/2 + G-U, WINKHAUS, MACO, FUHR, KFV, ROTO ENEO

1. ΜΟΝΑΔΑ ΕΛΕΓΧΟΥ
2. ΡΕΛΕ 2
3. ΕΝΔΟΕΠΙΚΟΙΝΩΝΙΑ
4. ΜΟΝΑΔΑ ΤΡΟΦΟΔΟΣΙΑΣ 12/24 V
5. ΛΕΙΤΟΥΡΓΙΑ ΜΕΡΑΣ /ΝΥΧΤΑΣ

ΓΙΑ ΤΗΝ ΛΕΙΤΟΥΡΓΙΑ ΜΕΡΑΣ/ΝΥΧΤΑΣ ΠΡΕΠΕΙ ΝΑ ΧΡΗΣΙΜΟΠΟΙΕΙΤΑΙ Ο ΑΝΤΑΠΤΟΡΑΣ C-R-A1.

CU-501, CU-502

G-U, WINKHAUS, MACO, FUHR, KFV, ROTO ENEO

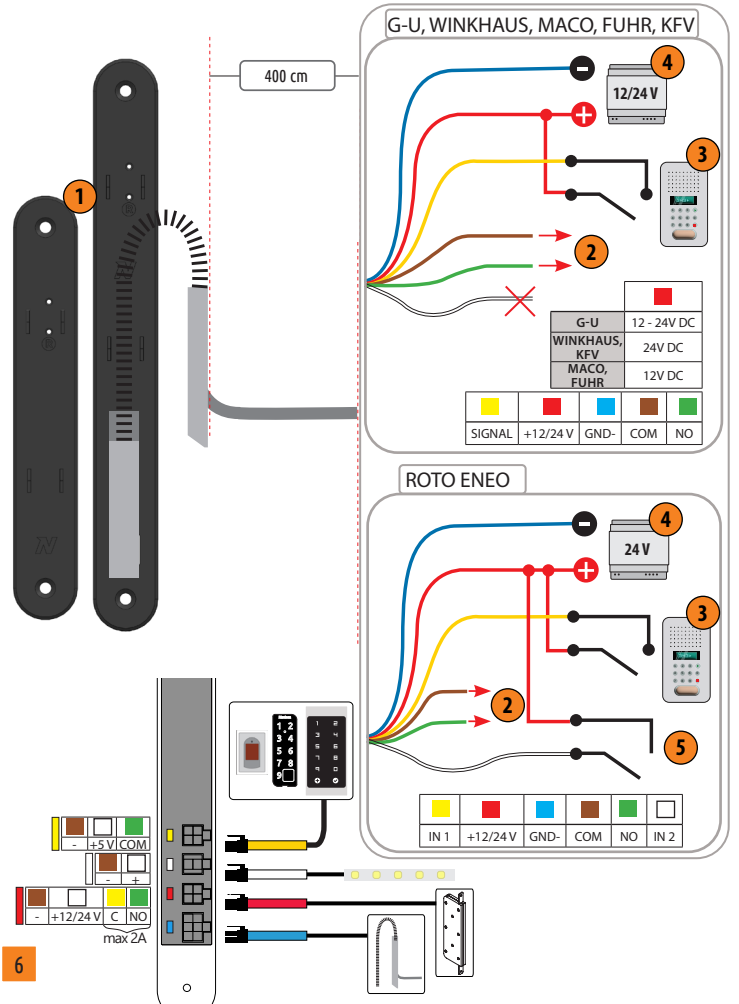

SI SHEMA ZA VEZAVO:

CU-501,CU-502 + G-U, WINKHAUS, MACO, FUHR, KFV, ROTO ENEO

1. KRMILNA ENOTA
2. RELE 2
3. DOMOFON
4. NAPAJALNIK 12/24 V
5. DNEVNO-NOČNI REŽIM

ZA DELOVANJE DNEVNO-NOČNEGA REŽIMA POTREBUJEMO POLEG C-R-0350-R ŠE ADAPTER C-R-A1

EN CONNECTION DIAGRAM:

CU-501,CU-502 + G-U, WINKHAUS, MACO, FUHR, KFV, ROTO ENEO

1. CONTROL UNIT
2. RELAY 2
3. INTERCOM
4. POWER SUPPLY 12/24 V
5. NIGHT/DAY MODE

IN ORDER FOR NIGHT/DAY MODE TO FUNCTION, ADAPTER C-R-A1 SHOULD BE USED.

DE SCHALTSCHEMA:

CU-501,CU-502 + G-U, WINKHAUS, MACO, FUHR, KFV, ROTO ENEO

1. STEUEREINHEIT
2. RELAIS 2
3. SPRECHANLAGE
4. NETZTEIL 12/24 V
5. TAG-/NACHTMODUS

ZUM FUNKTIONIEREN VOM TAG-/NACHTMODUS IST NEBEN DEM C-R-0350-R NOCH DER ADAPTER C-R-A1 ERFORDERLICH.

IT SCHEMA PER LA CONNESSIONE:

CU-501,CU-502 + G-U, WINKHAUS, MACO, FUHR, KFV, ROTO ENEO

1. UNITÀ DI CONTROLLO
2. RELÉ 2
3. CITOFONO
4. ALIMENTATORE 12/24 V
5. MODALITÀ GIORNO/NOTTE

PER POTER FRUIRE DELLA FUNZIONE NOTTE / GIORNO, SI DEVE USARE L'ADATTATORE C-R-A1.

FR SCHÉMA DE MONTAGE :

CU-202/2, CU-103/2 + G-U, WINKHAUS, MACO, FUHR, KFV, ROTO ENEO

1. UNITÉ DE CONTRÔLE
2. RELAIS 2
3. INTERPHONE
4. ALIMENTATION 12/24 V
5. MODE JOUR/NUIT

POUR LE FONCTIONNEMENT EN MODE JOUR-NUIT, UN ADAPTATEUR C-R-A1 EST NÉCESSAIRE EN PLUS DU C-R-0350-R.

CZ SCHÉMA ZAPOJENÍ:

CU-501,CU-502 + G-U, WINKHAUS, MACO, FUHR, KFV, ROTO ENEO

1. ŘÍDÍCÍ JEDNOTKA
2. RELÉ 2
3. DOMÁCÍ TELEFON
4. TRAFO 12/24 V
5. DNEVNI / NOČNI REŽIM

PŘI VOLBĚ REŽIMU DEN/NOC JE TŘEBA POUŽÍT ADAPTÉR C-R-A1.

HR DIJAGRAM SPAJANJA:

CU-501,CU-502 + G-U, WINKHAUS, MACO, FUHR, KFV, ROTO ENEO

1. KONTROLNA JEDINICA
2. RELEJ 2
3. INTERFON
4. NAPAJANJE 12/24 V
5. DNEVNI / NOĆNI REŽIM

ZA RAD DNEVNO-NOĆNOG REŽIMA JE POREĐ C-R-0350-R POTREBAN I ADAPTER C-R-A1.

PL SCHEMAT POŁĄCZEŃ:

CU-501,CU-502 + G-U, WINKHAUS, MACO, FUHR, KFV, ROTO ENEO

1. STEROWNIK
2. PRZEKAŹNIK 2
3. DOMOFON
4. ZASILANIE 12/24 V
5. TRYB DZIENNY / NOCNY

ABY ZADZIAŁAŁ TRYB DZIEŃ / NOC JEST OPRÓCZ C-R-0350-R POTRZEBNY JESZCZE ADAPTER R5CR-A1.

ΕΛ ΔΙΑΓΡΑΜΜΑ ΣΥΝΔΕΣΗΣ:

CU-501,CU-502 + G-U, WINKHAUS, MACO, FUHR, KFV, ROTO ENEO

1. ΜΟΝΑΔΑ ΕΛΕΓΧΟΥ
2. ΡΕΛΕ 2
3. ΕΝΔΟΕΠΙΚΟΙΝΩΝΙΑ
4. ΜΟΝΑΔΑ ΤΡΟΦΟΔΟΣΙΑΣ 12/24 V
5. ΛΕΙΤΟΥΡΓΙΑ ΜΕΡΑΣ /ΝΥΧΤΑΣ

ΓΙΑ ΤΗΝ ΛΕΙΤΟΥΡΓΙΑ ΜΕΡΑΣ/ΝΥΧΤΑΣ ΠΡΕΠΕΙ ΝΑ ΧΡΗΣΙΜΟΠΟΙΕΙΤΑΙ Ο ΑΝΤΑΠΤΟΡΑΣ C-R-A1.